CASCO IP23
Linienleuchte

5 WARRANTY YEAR

CE RoHS IP23 IK07 194V 264V IEC EN62471 IEC EN60598

Produktinformationen

Die lineare Leuchte Casco ist für eine flexible industrielle Beleuchtung konzipiert. Sie kann sowohl als Anbau- als auch als Pendelleuchte eingesetzt werden.

Features

Einfacher Austausch von LED-Modul und Treiber
Sehr gleichmäßige Lichtverteilung

* UGR < 19
* L90 Lebensdauer 50K Stunden (Ta 25°C)
* L80 Lebensdauer 100K Stunden (Ta 25°C)
* Einsteckklemme, 5x2,5mm2
* Lichtstrom der LED-Module > 160lm/W
* Eloxierter Aluminium-Wärmestrahler

Daten zum Produkt

Allgemeine Informationen	
Typ der Lichtquelle	LED
Anzahl der LED-Module	1 Stck.
Abstrahlwinkel des LED-Moduls	90°
Farbtemperatur	4000K Neutralweiß
CRI	80
Auswechselbare Lichtquelle	Ja von Fachleuten
Anzahl der Treiber	1
Im Produkt enthaltener Treiber	1
Auswechselbarer Treiber	Ja von Fachleuten
L90 LED Module	50.000 Stunden
L80 LED Module	100.000 Stunden
Lichtstrom	11600 lm
Elektrische Daten	
Eingangsspannung	220-240 Vac
Eingangsfrequenz	50-60 Hz
Systemleistung	75 W
Powerfaktor	0.98
Überspannungsschutz	2 kV (L/N-Erde)
Umgebungstemperaturbereich	-20°C bis + 40°C
Leistung bei Umgebungstemperatur (Tq)	+25°C

SDCM	3 steps
Optik	Linse
Steuerung und Dimmung	On/off oder DALI
Verbindung	5-poliger Stecker + 2 DALI
Schutzklasse IEC	Schutzklasse I
Glühdraht-Prüfung	650°C 30 Sek.
UGR	19
PstLM	< 1
SVM	< 0.4
CE Zeichen	Ja
EU RoHS	Ja
Nettogewicht (Stück)	3.2 Kg
Maße	
Gesamtlänge	1545 mm
Gesamtbreite	80 mm
Gesamthöhe	60.5 mm
Mechanik und Gehäuse	
Gehäusematerial	verzinkter Stahl
Material Optik	PC
Gehäusefarbe	Silber
Kühlkörpermaterial	Aluminium
Schutzgrad IP	IP 23
IK Stoßfestigkeitsgrad	IK 07
Hinweise	
Ausfallrate der LED-Treiber nach 50000 Std.	5 %
Toleranz für Leistungsaufnahme / Lichtstrom	± 7 % / ± 10 %

Betriebsgerät: LED-Konverter, austauschbar durch eine autorisierte Fachkraft!
Lichtquelle: LED, austauschbar durch eine autorisierte Fachkraft

Spezifikationen

EAN Code	LED Modul Wattage*	Länge mm	Breite mm	Höhe mm	CCT (Kelvin)*	Licht-Strom (Lm) *	CRI (Ra)*	Abstrahl-winkel	Energie Klasse	Dimm-technologie
Casco DALI										
5701031701007	75	1554	80	60.5	4000	11600	80	90°	C	DALI2
Casco on/off										
5701031702004	75	1554	80	60.5	4000	11600	80	90°	C	NEIN

* Aufgrund der besonderen Bedingungen des Herstellungsprozesses von LEDs können die typischen Daten der technischen Parameter nur statistische Zahlen widerspiegeln und entsprechen nicht unbedingt den tatsächlichen Parametern jedes einzelnen Produkts, die von dem typischen Wert abweichen können. Eine Toleranz von maximal 10% wird in jedem Fall als akzeptabel angesehen.

* 38° Version auf Anfrage erhältlich

Maßzeichnungen

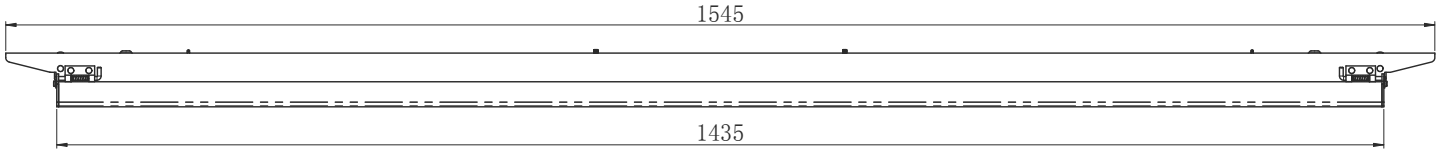

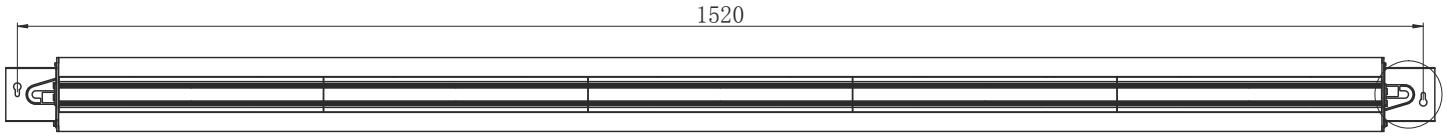

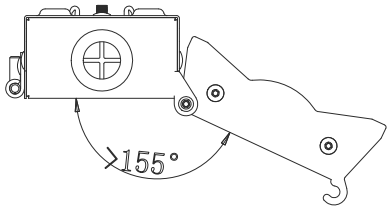

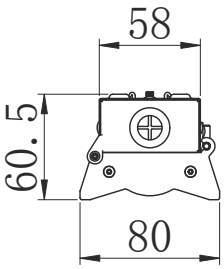

Maximallast am Schalter

Art der elektrischen Schutzeinrichtung		Maximale Anzahl der zu installierenden Leuchten	
		Casco 75W DALI	Casco 75W nicht dimmbar
MCB16A	B TYPE	15	17
	C TYPE	25	27

Einschaltstrom (230VAC)	34A,350µs	30.9A,220µs
Überspannungsschutz nach. EN 61457 Klausel	LN/PE 2KV, L/N 1KV	LN/PE 2KV, L/N 1KV

abgehängte Montage

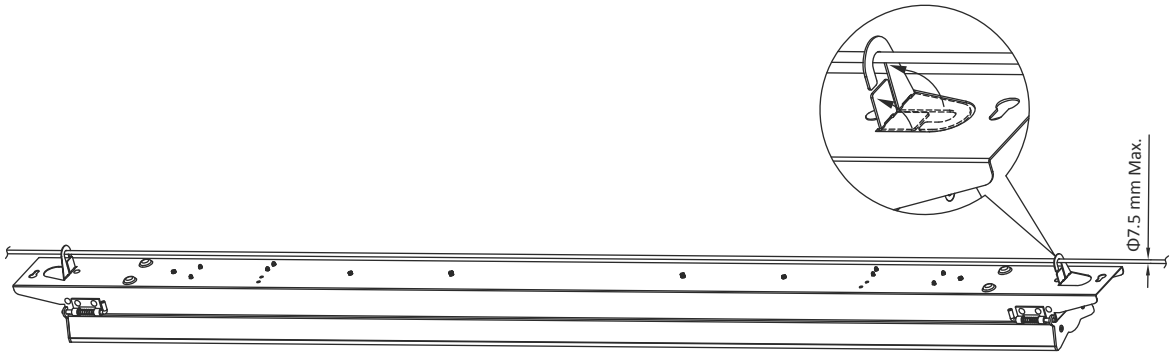

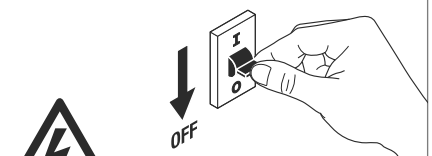

Vor der Installation den Strom abschalten.

1

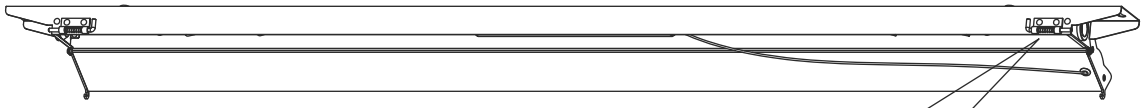

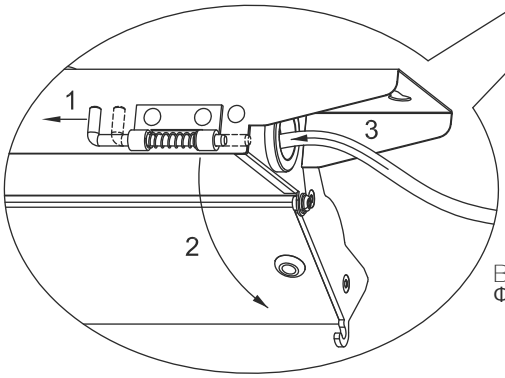

Befestigung des Kabels
Φ 6-Φ 12 mm

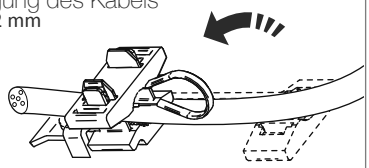

2

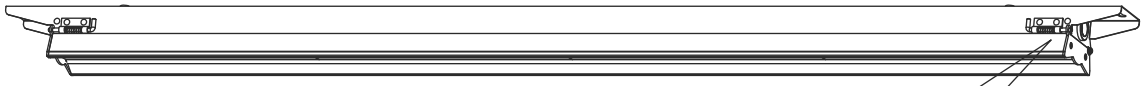

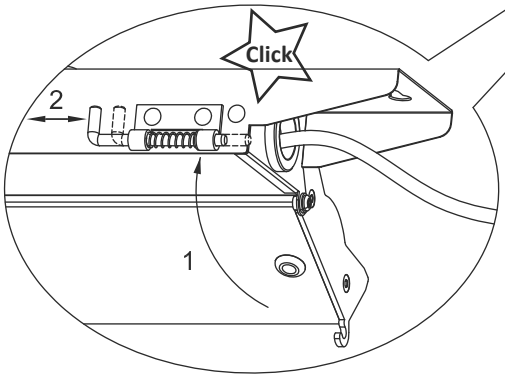

Einschalten der Strom-versorgung zur Prüfung.

3

Aufputzmontage

Schrauben sind nicht im Lieferumfang enthalten!

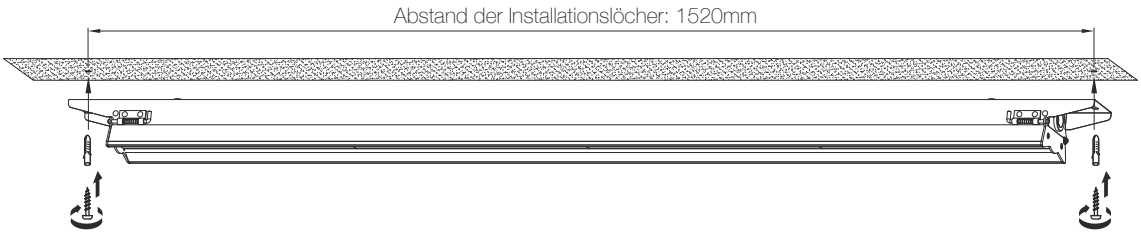

Vor der Installation den Strom abschalten

1

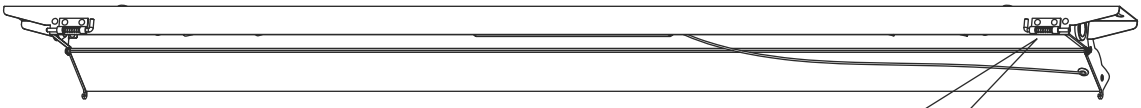

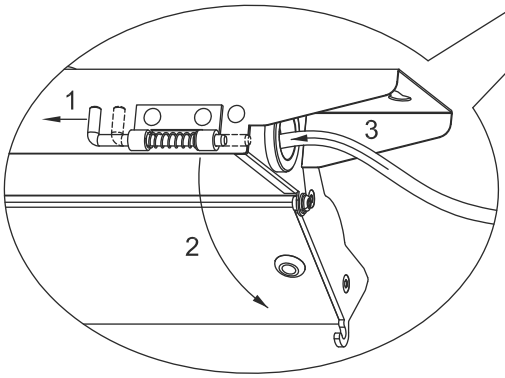

Befestigung des Kabels

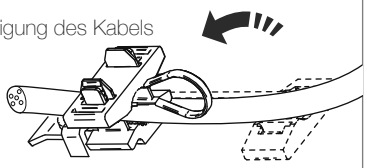

2

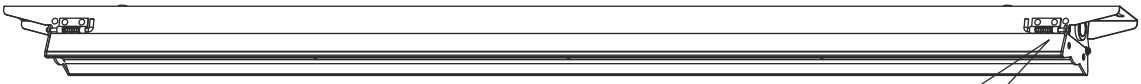

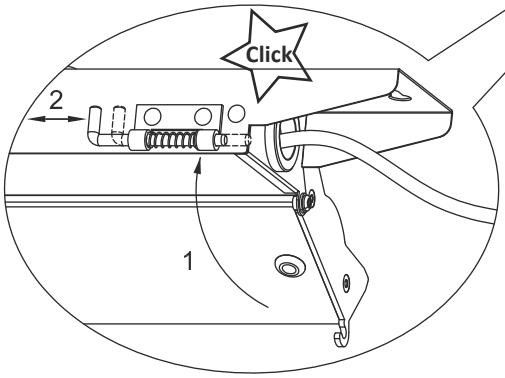

Einschalten der Stromversorgung zur Prüfung.

3

Auswechseln des Led-Moduls

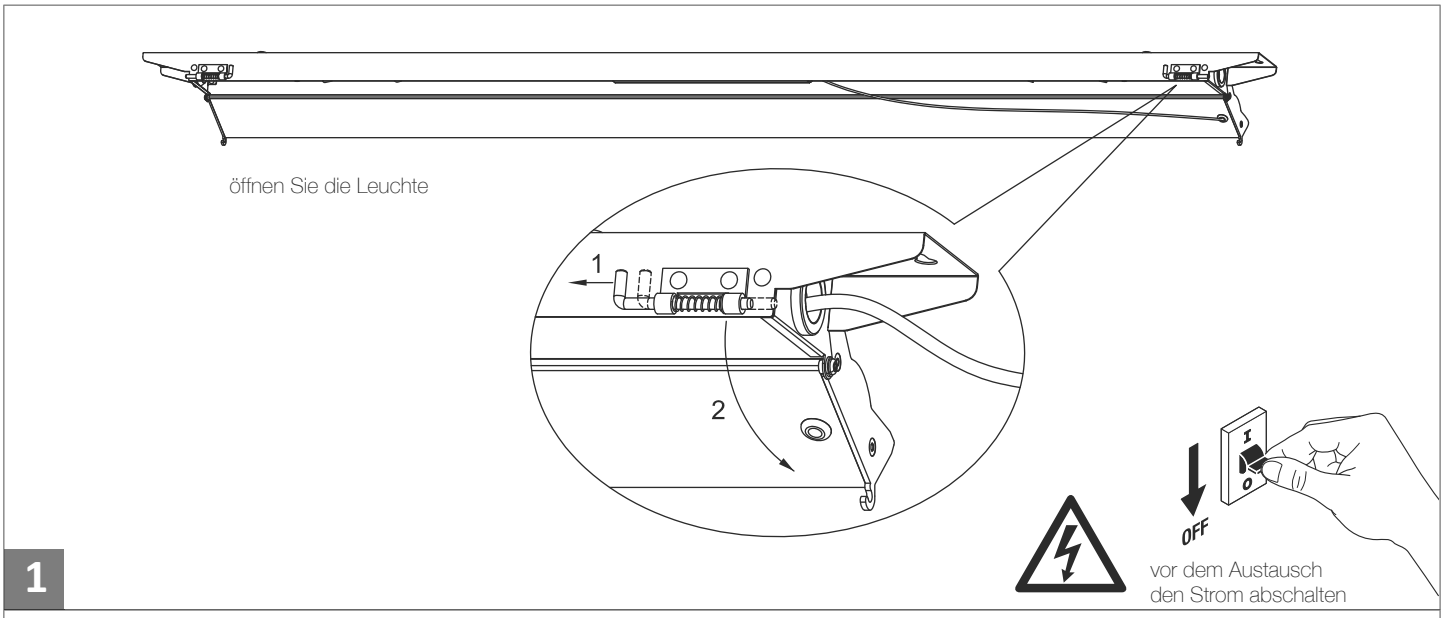

1

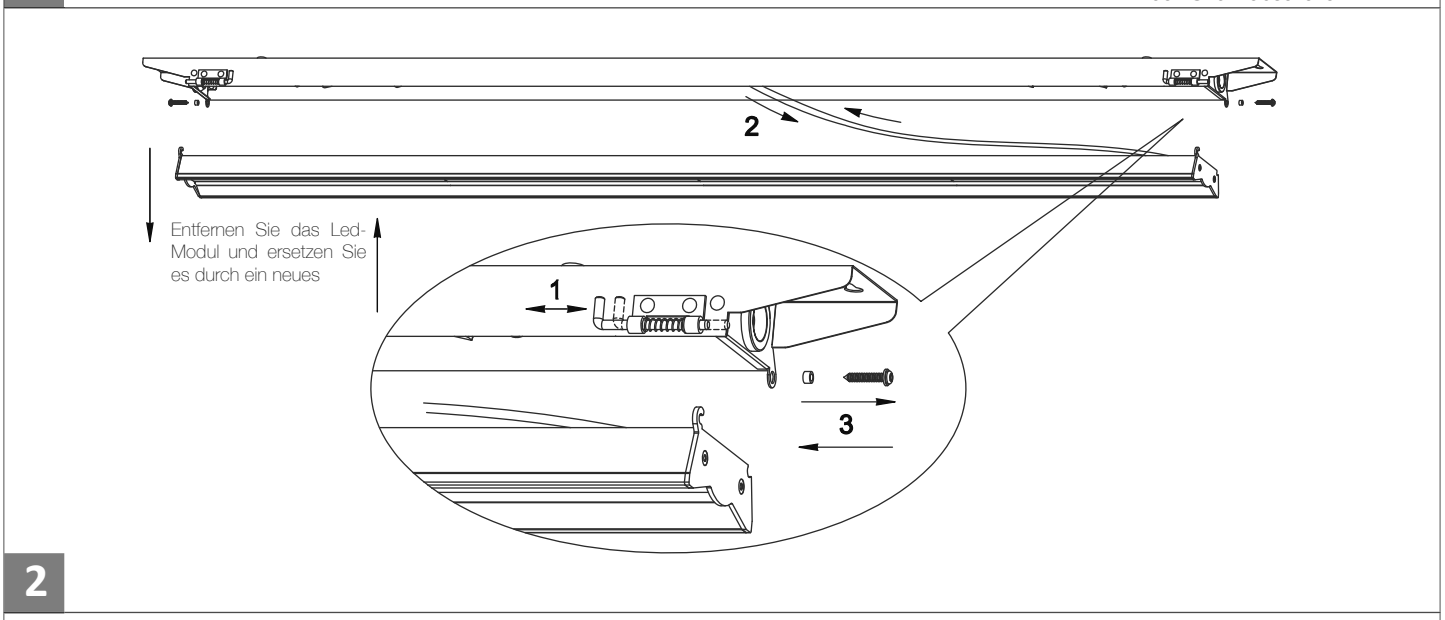

2

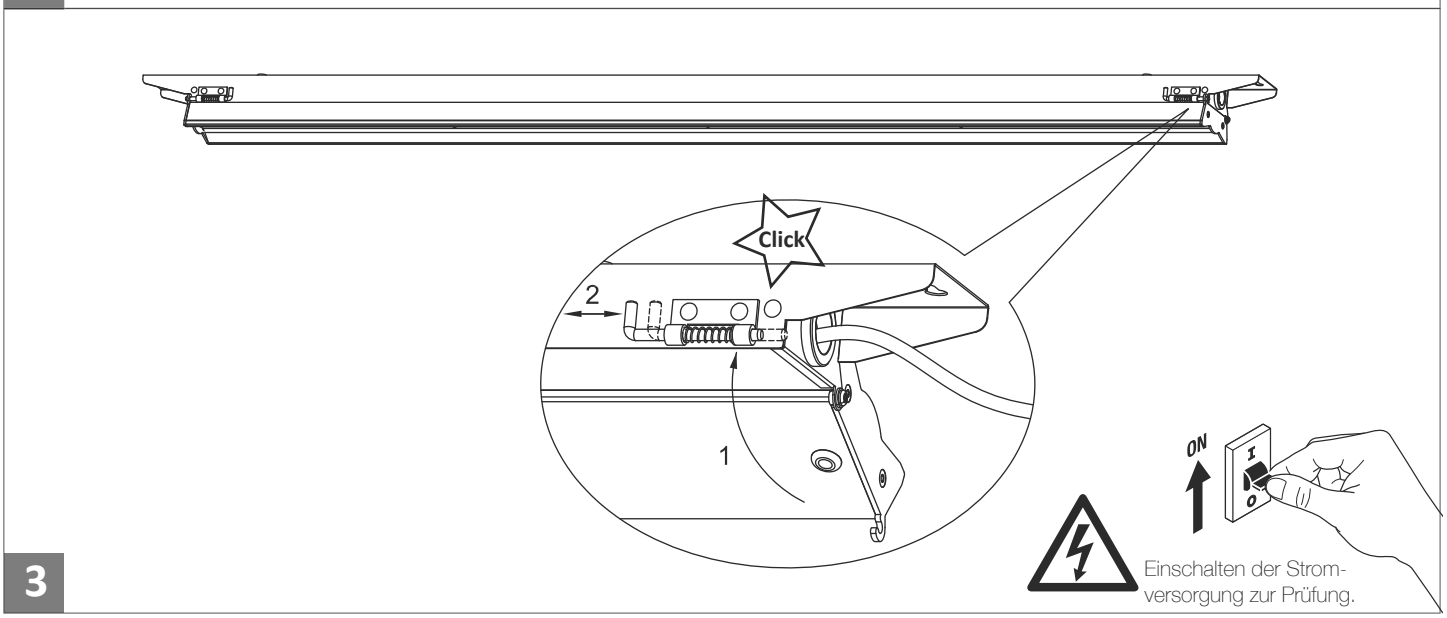

3

Schaltplan

Casco IP23 nicht dimmbare Ausführung

Netzanschluss

Min 5 x 0,75mm
Max 5x2,5mm

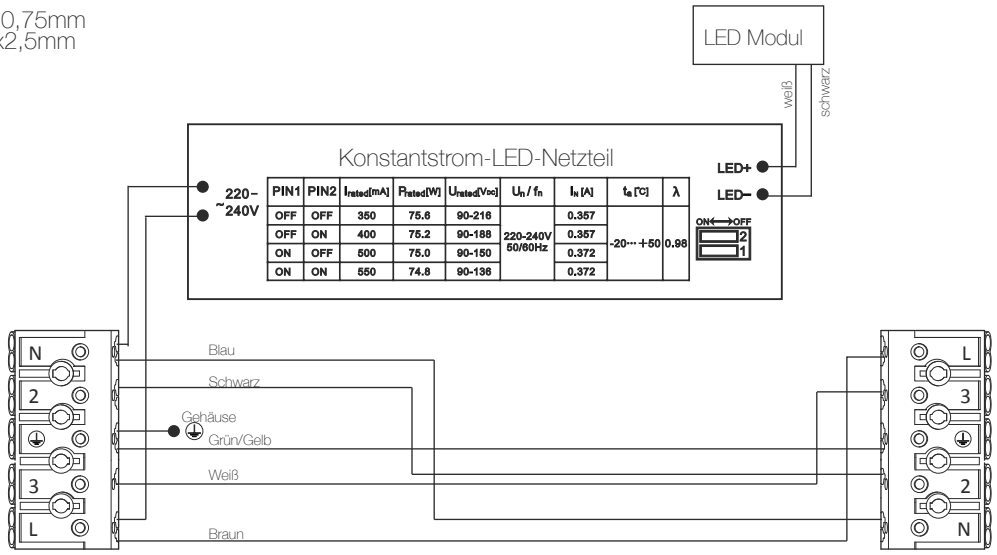

PIN1	PIN2	I_{rated}[mA]	P_{rated}[W]	U_{rated}[Vdc]	U_n / f_n	I_N [A]	t_a [°C]	λ
OFF	OFF	350	75.6	90-216	220-240V 50/60Hz	0.357	-20··· +50	0.98
OFF	ON	400	75.2	90-188		0.357		
ON	OFF	500	75.0	90-150		0.372		
ON	ON	550	74.8	90-136		0.372		

Casco IP23 DALI

Netzanschluss
Min 5 x 0,75mm
Max 5 x 2,5mm

DALI Endgerät

Netzanschluss

Min 5 x 0,75mm
Max 5 x 2,5mm

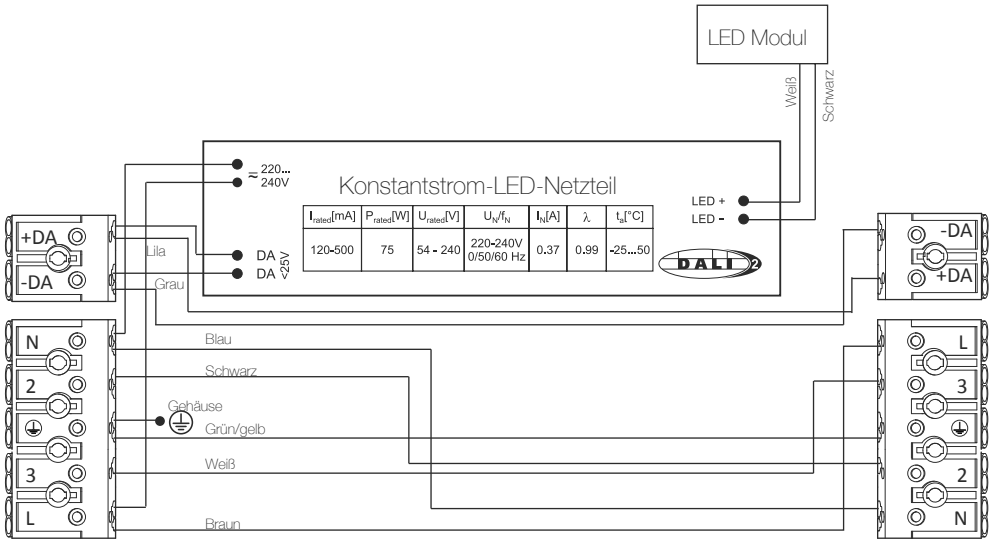

I_{rated}[mA]	P_{rated}[W]	U_{rated}[V]	U_N/f_N	I_N[A]	λ	t_a[°C]
120-500	75	54 - 240	220-240V 0/50/60 Hz	0.37	0.99	-25...50

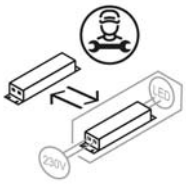

UGR einheitliche Blendungsbewertung

NAME: Casco 50W	TYP:	GEWICHT:
SPEz.:	DIM.:	SERIENNUMMER:
MFR.:	SUR.:	Abschirmwinkel:

Deckenhohlraum	0.7	0.7	0.5	0.5	0.3	0.7	0.7	0.5	0.5	0.3
Wände	0.5	0.3	0.5	0.3	0.3	0.5	0.3	0.5	0.3	0.3
Arbeitsfläche	0.2	0.2	0.2	0.2	0.2	0.2	0.2	0.2	0.2	0.2
Raumabmessungen	Blickrichtung quer zur Lampenachse					Blickrichtung längs zur Lampenachse				
x = 2H y = 2H	17.7	19.1	18.0	19.3	19.5	13.4	14.8	13.7	15.0	15.2
3H	18.6	19.9	18.9	20.1	20.3	13.4	14.7	13.7	14.9	15.1
4H	18.9	20.1	19.2	20.3	20.6	13.4	14.6	13.7	14.8	15.0
6H	19.1	20.2	19.4	20.5	20.8	13.3	14.4	13.6	14.6	14.9
8H	19.2	20.2	19.5	20.5	20.8	13.2	14.3	13.6	14.6	14.9
12H	19.2	20.2	19.5	20.5	20.8	13.2	14.2	13.5	14.5	14.8
4H 2H	17.6	18.8	17.9	19.1	19.3	13.9	15.0	14.2	15.3	15.5
3H	18.7	19.7	19.0	20.0	20.3	14.0	15.0	14.3	15.3	15.6
4H	19.1	20.0	19.4	20.3	20.6	14.0	14.9	14.3	15.2	15.5
6H	19.3	20.1	19.7	20.5	20.9	13.9	14.7	14.3	15.0	15.4
8H	19.4	20.2	19.8	20.5	20.9	13.8	14.6	14.2	14.9	15.3
12H	19.5	20.2	19.9	20.5	20.9	13.8	14.5	14.2	14.8	15.2
8H 4H	19.0	19.7	19.4	20.1	20.5	14.1	14.8	14.5	15.2	15.6
6H	19.3	19.9	19.7	20.3	20.7	14.0	14.6	14.4	15.0	15.4
8H	19.4	20.0	19.9	20.4	20.8	13.9	14.5	14.4	14.9	15.4
12H	19.5	19.9	20.0	20.4	20.9	13.9	14.4	14.4	14.8	15.3
12H 4H	18.9	19.6	19.3	20.0	20.4	14.1	14.7	14.5	15.1	15.5
6H	19.3	19.8	19.7	20.2	20.7	14.0	14.5	14.4	15.0	15.4
8H	19.4	19.8	19.9	20.3	20.8	13.9	14.4	14.4	14.9	15.3
Variationen mit der Position des Beobachters bei Abständen:										
S = 1.0H	+ 0.3 / - 0.3					+ 1.5 / - 2.4				
1.5H	+ 0.4 / - 0.6					+ 1.0 / - 1.7				
2.0H	+ 1.2 / - 1.8					+ 2.5 / - 3.1				

CIE Pub.117, 8047 lm Total Lamp Luminous Flux Correct (8log(F/F0) = 7.2)

UGR einheitliche Blendungsbewertung

NAME: Casco 60W	TYP:	GEWICHT:
SPEz.:	DIM.:	SERIENNUMMER:
MFR.:	SUR.:	Abschirmwinkel:

Deckenhohlraum		0.7	0.7	0.5	0.5	0.3	0.7	0.7	0.5	0.5	0.3
Wände		0.5	0.3	0.5	0.3	0.3	0.5	0.3	0.5	0.3	0.3
Arbeitsfläche		0.2	0.2	0.2	0.2	0.2	0.2	0.2	0.2	0.2	0.2
Raumabmessungen		Blickrichtung quer zur Lampenachse					Blickrichtung längs zur Lampenachse				
x = 2H	y = 2H	17.7	19.1	18.0	19.3	19.5	13.4	14.8	13.7	15.0	15.2
	3H	18.6	19.9	18.9	20.1	20.3	13.4	14.7	13.7	14.9	15.1
	4H	18.9	20.1	19.2	20.3	20.6	13.4	14.6	13.7	14.8	15.1
	6H	19.1	20.2	19.4	20.5	20.7	13.3	14.4	13.6	14.7	14.9
	8H	19.2	20.2	19.5	20.5	20.8	13.2	14.3	13.6	14.6	14.9
	12H	19.2	20.2	19.5	20.5	20.8	13.2	14.2	13.5	14.5	14.8
4H	2H	17.6	18.8	17.9	19.0	19.3	13.9	15.0	14.2	15.3	15.5
	3H	18.7	19.7	19.0	20.0	20.3	14.0	15.0	14.3	15.3	15.6
	4H	19.0	20.0	19.4	20.3	20.6	14.0	14.9	14.3	15.2	15.5
	6H	19.3	20.1	19.7	20.5	20.8	13.9	14.7	14.3	15.0	15.4
	8H	19.4	20.2	19.8	20.5	20.9	13.8	14.6	14.2	14.9	15.3
	12H	19.5	20.1	19.9	20.5	20.9	13.8	14.5	14.2	14.8	15.2
8H	4H	18.9	19.7	19.4	20.1	20.4	14.1	14.8	14.5	15.2	15.6
	6H	19.3	19.9	19.7	20.3	20.7	14.0	14.6	14.4	15.0	15.4
	8H	19.4	19.9	19.9	20.4	20.8	14.0	14.5	14.4	14.9	15.4
	12H	19.5	19.9	20.0	20.4	20.9	13.9	14.4	14.4	14.8	15.3
12H	4H	18.9	19.6	19.3	20.0	20.4	14.1	14.8	14.5	15.1	15.5
	6H	19.2	19.8	19.7	20.2	20.7	14.0	14.5	14.5	15.0	15.4
	8H	19.4	19.8	19.8	20.3	20.8	14.0	14.4	14.4	14.9	15.3
Variationen mit der Position des Beobachters bei Abständen:											
S = 1.0H		+ 0.3 / - 0.3					+ 1.4 / - 2.3				
1.5H		+ 0.4 / - 0.6					+ 0.9 / - 1.7				
2.0H		+ 1.3 / - 1.8					+ 2.4 / - 3.0				

CIE Pub.117, 8985 lm Total Lamp Luminous Flux Correct (8log(F/F0) = 7.6)

UGR einheitliche Blendungsbewertung

NAME: Casco 75W	TYP:	GEWICHT:
SPEz.:	DIM.:	SERIENNUMMER:
MFR.:	SUR.:	Abschirmwinkel:

Raumabmessungen	0.7	0.7	0.5	0.5	0.3	0.7	0.7	0.5	0.5	0.3
Wände	0.5	0.3	0.5	0.3	0.3	0.5	0.3	0.5	0.3	0.3
Arbeitsfläche	0.2	0.2	0.2	0.2	0.2	0.2	0.2	0.2	0.2	0.2
Raumabmessungen	Blickrichtung quer zur Lampenachse					Blickrichtung längs zur Lampenachse				
x = 2H y = 2H	17.7	19.1	18.0	19.3	19.5	13.4	14.7	13.6	14.9	15.1
3H	18.7	19.9	18.9	20.1	20.4	13.4	14.6	13.7	14.9	15.1
4H	19.0	20.1	19.3	20.4	20.6	13.3	14.5	13.6	14.8	15.0
6H	19.1	20.2	19.5	20.5	20.8	13.2	14.3	13.6	14.6	14.9
8H	19.2	20.2	19.5	20.5	20.8	13.2	14.3	13.5	14.5	14.8
12H	19.2	20.2	19.5	20.5	20.8	13.1	14.2	13.5	14.4	14.7
4H 2H	17.7	18.8	18.0	19.1	19.3	13.8	15.0	14.1	15.3	15.5
3H	18.7	19.7	19.0	20.0	20.3	14.0	15.0	14.3	15.3	15.6
4H	19.1	20.0	19.4	20.3	20.6	13.9	14.8	14.3	15.1	15.5
6H	19.4	20.2	19.7	20.5	20.9	13.8	14.6	14.2	15.0	15.3
8H	19.4	20.2	19.9	20.6	20.9	13.8	14.5	14.2	14.9	15.3
12H	19.5	20.2	19.9	20.6	21.0	13.7	14.4	14.2	14.8	15.2
8H 4H	19.0	19.7	19.4	20.1	20.5	14.0	14.8	14.4	15.1	15.5
6H	19.3	19.9	19.7	20.3	20.7	14.0	14.6	14.4	15.0	15.4
8H	19.4	20.0	19.9	20.4	20.8	13.9	14.4	14.4	14.9	15.3
12H	19.5	20.0	20.0	20.4	20.9	13.9	14.3	14.3	14.8	15.3
12H 4H	18.9	19.6	19.4	20.0	20.4	14.0	14.7	14.5	15.1	15.5
6H	19.3	19.8	19.7	20.2	20.7	14.0	14.5	14.4	14.9	15.4
8H	19.4	19.9	19.9	20.3	20.8	13.9	14.4	14.4	14.8	15.3
Variationen mit der Position des Beobachters bei Abständen:										
S = 1.0H	+ 0.3 / - 0.3					+ 1.5 / - 2.4				
1.5H	+ 0.5 / - 0.6					+ 1.0 / - 1.7				
2.0H	+ 1.3 / - 1.9					+ 2.4 / - 3.1				

CIE Pub.117, 11216 lm Total Lamp Luminous Flux Correct (8log(F/F0) = 8.4)